2019年度　第25回遠藤杯　夏季道南ジュニアテニス大会
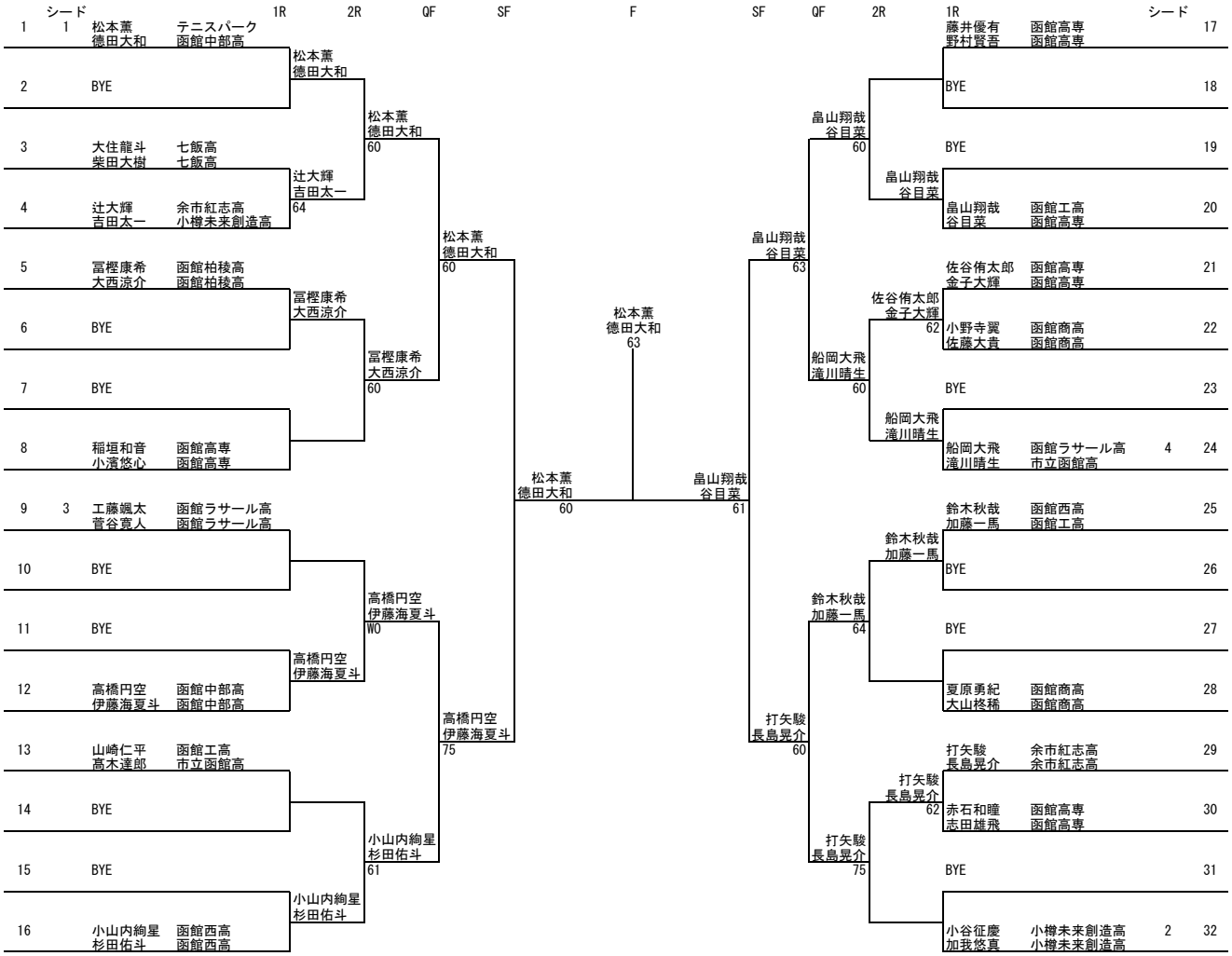
18歳以下　男子　ダブルス